KX91-3

For Earth, For Life

Kubota

ကူဘိုတာမြေတူးစက်အသေးစား

သစ်လွင်ဆန်းသစ်သော အင်္ဂါရပ်များ ကျယ်ပြန့်စွာ ပေါင်းစပ်ပါရှိသည့် ကူဘိုတာ၏ ကျစ်လစ်သော KX91-3 စူပါစီးရီး 2 သည် အလုပ်အတွက် အကောင်းဆုံးသော ရွေးချယ်မှု ဖြစ်ပါသည်။

နည်းပညာ

◉ သန့်ရှင်းစွာ လုပ်ငန်းဆောင်ရွက်နိုင်သည့် ကူဘိုတာ အင်ဂျင်

စွမ်းအားပြည့်ဝပြီးစိတ်ချယုံကြည်နိုင်သော KX91-3S2 ၏ ဒီဇယ်အင်ဂျင်သည် သာလွန်ထူးခြားသော မြင်းကောင်ရေအားနှင့် စွမ်းဆောင်ရည်ကိုပေးစွမ်းပါသည်။ ဆူညံမှုနှင့် တုန်ခါမှု နည်းပါးပြီး သူမတူထူးကဲသော လောင်စာဆီအကျိုးသက်ရောက်မှုကို ပေးစွမ်းပါသည်။

◉ အော်တိုစက်ဝင်ရိုးလည်သည့်စနစ်

Kubota အလိုအလျောက် စက်ဝင်ရိုးအလွတ်လည်သည့်စနစ်ဖြင့် လောင်စာဆီကို ချွေတာပေးသည်။
မြင့်မားသော အင်ဂျင်အမြန်နှုန်းကို လိုအပ်ခြင်းမရှိသည့်အခါ အင်ဂျင် RPM ကို လျှော့ချပေးသည်။
ထိန်းချုပ်လီဗာများသည် 4 စက္ကန့်ထက် ပိုမိုကြာမြင့်သည်အထိ ဂီယာလွတ်သည့် အနေအထားတွင်ရှိနေသည့်အခါ အင်ဂျင် RPM သည် အလိုအလျောက် အရှိန်သေသွားမည်ဖြစ်ပါသည်။
ထိန်းချုပ်လီဗာတစ်ခုခုကို ရွှေ့လိုက်လျှင် အင်ဂျင် RPM ကို ချက်ချင်းပြန်လည်ရရှိမည်ဖြစ်ပါသည်။
သစ်လွင်ဆန်းသစ်သော အင်္ဂါရပ်များကဆူညံသံနှင့် အိတ်ဇောငွေ့ထွက်ရှိမှုများကို လျှော့ချပေးပြီး အလုပ်လုပ်ဆောင်သည့် ကုန်ကျစရိတ်များကို လျှော့ကျစေပါသည်။

AutoIdle

◉ ဒီဂျစ်တယ် ဒိုင်ခွက်

သုံးစွဲရန်လွယ်ကူသော ဒီဂျစ်တယ် ဒိုင်ခွက်တွင် ကြာချိန်၊ နာရီမီတာနှင့် အင်ဂျင်အလုပ်လုပ်သည့်နှုန်းကို တိုင်းတာသည့်မီတာတို့အား ကြည့်ရှုရန် တစ်ချက်နှိပ်ခလုတ် လုပ်ဆောင်ချက်ကိုထည့်သွင်းထားပါသည်။ ဖန်သားပြင်ပေါ်ရှိ ကုဒ်နံပါတ်များပါသော သတိပေးအချက်ပြမီးများသည် အပူလွန်ကဲခြင်း၊ ဟိုက်ဒရောလစ် ပြဿနာများ သို့မဟုတ် ဘက္ထရီအား လျော့နည်းခြင်းတို့ကဲ့သို့သော အရေးပေါ်ကိစ္စရပ်များတွင် သင့်အားသတိပေးမည်ဖြစ်ပါသည်။ လွယ်ကူစွာအသုံးပြုနိုင်မှုဖြင့် ညွှန်ပြသည့်အရာများနှင့် အချက်ပေးကိရိယာများကို လွယ်ကူစွာဖတ်ရှုနိုင်ကာ သင်သည် မြေတူးစက်၏ အလုပ်လုပ်ဆောင်ခြင်းအခြေအနေကို အမြဲတမ်းသတိပြုနိုင်မည်ဖြစ်ပါသည်။

1. လောင်စာဆီပမာဏပြ ဒိုင်ခွက်ငယ်
2. ရေအပူချိန်ပြ ဒိုင်ခွက်ငယ်
3. သတိပေးအချက်ပြမီးများ (အပူလွန်ကဲခြင်း၊ ဟိုက်ဒရောလစ်၊ ဘက်ထရီ)
4. LCD ဖန်သားပြင် (ကြာချိန်၊ နာရီ၊ rpm)

ကြာချိန်

အင်ဂျင်အလုပ်လုပ်သည့်နှုန်းကို တိုင်းတာသည့်မီတာ

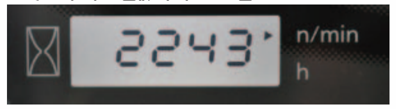

နာရီမီတာ

အသုံးပြုဆောင်ရွက်မှုဆိုင်ရာ စွမ်းဆောင်ရည်

KX91-3S2 သည် သင့်အား စွမ်းဆောင်ရည်အဆင့်သစ်တစ်ခုထံ
ခေါ်ဆောင်သွားမည်ဖြစ်သောကြောင့် သင့်အနေဖြင့် ပိုနက်သည်ထက်နက်အောင်
တူးနိုင်ပြီးအကွာအဝေး ပိုမိုရောက်ရှိကာပိုမို၍ ထိရောက်စွာ အလုပ်လုပ်ဆောင်နိုင်မည်ဖြစ်ပါသည်။

◉ သက်တောင့်သက်သာရှိသော ချိတ်ဆွဲထိုင်ခုံပါရှိသည့် ကျယ်ဝန်းသော လုပ်ငန်းဆောင်ရွက်နိုင်သည့် ဧရိယာ

KX91-3S2 ၏ သက်တောင့်သက်သာရှိသော လုပ်ငန်းဆောင်ရွက်နိုင်သည့်
ဧရိယာသည် စက်မောင်းသူ၏ ပင်ပန်းနွမ်းနယ်မှုကို လျော့ပါးစေပါသည်။
ကျောမှီမြင့်သည် သက်တောင့်သက်သာရှိသော ချိတ်ဆွဲထားသည့်
ထိုင်ခုံတွင် ခါးပိုင်းအမှီပြုပစ္စည်းများတပ်ဆင်ပါရှိပါသည်။
ထို့အပြင် အမြင့်နှင့် စပရိန်တင်းအားတို့ကိုလည်း
အလျော့အတင်းပြုလုပ်နိုင်သောကြောင့်
စက်မောင်းသူတိုင်းအတွက် အကောင်းဆုံးသော
သက်တောင့်သက်သာရှိမှုကို
ရရှိရန်သေချာစေပါသည်။

◉ ရွေးချယ်ခွင့်ရှိသည့် ဘရိတ်ကာ

ဘရိတ်ကာနှင့်ချိတ်ဆက်ခြင်းဖြင့်
အလုပ်ထိရောက်မှု
ကျယ်ပြန့်လာမည်ဖြစ်ပါသည်။

◉ ကျယ်ပြန့်သော အလုပ်လုပ်ဆောင်သည့် အဆင့်

KX91-3S2 ၏ စွမ်းအားပြည့်ဝပြီး တုန့်ပြန်နိုင်စွမ်းရှိသော
ရှေ့ပိုင်းလုပ်ငန်းဆောင်ရွက်သည့် စက်အစိတ်အပိုင်းများအုပ်စုသည်
သင်၏ တူးဖော်ခြင်း၊ မတင်ခြင်းနှင့် အလုပ်ဝန်ထုများ
သယ်ပိုးခြင်းတို့ကို ကိုင်တွယ်ဆောင်ရွက်နိုင်သည်။
၎င်း၏ တိုးမြင့်ထားသော ဂေါ်အတွင်းဆန့်သည့် ပမာဏ၊
တိုးမြင့်ပေးထားသော ရောက်ရှိနိုင်မှုနှင့် တူးဖော်နိုင်သည့်
အနက်တို့ဖြင့် KX91-3S2 သည် ဆောက်လုပ်ရေးလုပ်ငန်းခွင်ရှိ
အလုပ်လိုအပ်ချက်အများစုကို ဖြည့်ဆည်းပေးသည် (သို့)
ကျော်လွန်ပါသည်။

◉ ကြံ့ခိုင်သည့် ဂေါ်၏ ချိုးဖျက်မှုအား

ဂေါ်၏ အဆင့်အတန်းမှီသည့်
ထိုးဖောက်ချိုးဖျက်နိုင်စွမ်းအားကြောင့် လေးလံစွာ
ဝန်တင်သည့်အခါ၌ပင် KX91-3S2 သည်
နေးကွေးသွားခြင်းမရှိပါ။
အသုံးပြုရန် ရည်ရွယ်ချက်ထားသည့် ဂေါ်သည် ဂေါ်၏
ထိုးဖောက်ချိုးဖျက်နိုင်စွမ်း 35.8 kN ရရှိစေပါသည်။
ဤပမာဏသည် အကြမ်းတမ်းဆုံးသော
တူးဖော်ရေးလုပ်ငန်းများအတွက်ပင်
လုံလောက်သည်ထက်ပိုမိုများပြားပါသည်။

◉ လွယ်ကူသက်သာသော ပုံစံနှစ်မျိုးရွေးချယ်မှုစနစ် (TPSS)

ကိရိယာများမလိုဘဲ သို့မဟုတ် ထိုင်ခုံမှ ထစရာမလိုအပ်ဘဲ TPSS ခလုတ်ကိုတစ်ချက် အမြန်လှန်လိုက်ခြင်းဖြင့် ISO နှင့် SAE အလုပ်လုပ်ဆောင်မှုပုံစံများကို ပြောင်းလဲပါ။

◉ အရံလောင်စာဆီပေါက်အတွက် အလျော့အတင်းပြုလုပ်နိုင်သော အများဆုံးလောင်စာဆီ စီးဆင်းမှုကိုထိန်းချုပ်မှု

တစ်မူထူးခြားသော ဤလုပ်ဆောင်ချက်သည်
သင့်လိုအပ်ချက်များအရဖြစ်စေ
အသုံးပြုမှုနှင့်ဆက်စပ်၍ဖြစ်စေ
သင့်အားဆီစီးဆင်းမှုကိုထိန်းချုပ်နိုင်စေပါသည်။
၎င်းက ဆက်တင်ကိုကိုယ်တိုင်ပြောင်းလဲရန်
ကိရိယာများအသုံးပြုရသည့် ဒုက္ခမှ
ကင်းဝေးစေသောကြောင့် သင့်အနေဖြင့်
စက်မောင်းခန်းမှ ထွက်ခွာသွားလာရန် မလိုအပ်ပါ။
ဤစနစ်သည် သင့်ဆက်တင်များကို သင်လိုအပ်သည့်
နောက်အကြိမ်အထိ သိမ်းဆည်းထားမည်ပင်ဖြစ်ပြီး
အချိန်ကုန်သက်သာစေကာ ဆီစီးဆင်းစေရန်
လိုအပ်ချက်များအား လျင်မြန်စွာ
ဖြတ်တောက်ပေးထားသည်။
အလျော့အတင်းပြုလုပ်နိုင်သော
လောင်စာဆီစီးဆင်းမှုသည် လုပ်ငန်းစွမ်းဆောင်ရည်ကို
တိုးမြင့်ပြီး လောင်စာဆီကို ချွေတာသည်။

◉ အသုံးပြုရလွယ်ကူသည့် လုပ်ငန်းဆောင်ရွက်မှု

1 ရိုးရှင်းသော လက်ညှိုးအသုံးပြု လုပ်ငန်းဆောင်ရွက်မှု

စဉ်ဆက်မပြတ်ဆီစီးဆင်းမှုအား လိုအပ်သည့် အချို့သော
အထူးအသုံးချမှုများအတွက် အသုံးပြုသည်။
လက်ညှိုးဖြင့် ထိန်းချုပ်အသုံးပြုသော အဖွင့်/အပိတ် ခလုတ်သည်
မောင်းနှင်သူ၏ နွမ်းနယ်မှုကို လျော့ကျစေသည်။

2 ထိမ်းချုပ်ရေးလီဗာများအား အချိန်တိုအသုံးပြု ရိုက်ခတ်မှု

ပိုမိုလျော့ပါးသော အားထုတ်မှုနှင့် ပိုမိုတိုတောင်းသော လှုပ်ရှားမှုများ
လိုအပ်သည့် ထိန်းချုပ်ရေးလီဗာများသည် တိုးမြှင့်ပေးထားသည့်
ထိန်းချုပ်မှု၊ တုန့်ပြန်နိုင်မှုနှင့် သက်တောင့်သက်သာရှိမှုတို့အား
သေချာမှုရှိစေပြီး မောင်းနှင်သူ၏ ပင်ပန်းနွမ်းနယ်မှုကို လျော့ပါးစေသည်။
လွယ်ကူချောမွေ့သော မြေတူးဖော်စက်အသုံးပြုမှုအတွက်
ခါးတစ်ချက်တွန့်ရုံမျှသော လှုပ်ရှားမှုကိုသာ လိုအပ်မည်ဖြစ်သည်။

3 အချိုးကျစီးဆင်းမှု အရံခလုတ်

အချိန်ကုန်သက်သာစေသည့် နှစ်ဖက်ပြောင်းခလုတ်သည် လွယ်ကူသော
လုပ်ငန်းဆောင်ရွက်မှုဆိုင်ရာ ဟိုက်ဒြောလစ်တပ်ဆင်ထားမှုများအား စွမ်းဆောင်နိုင်စေသည်။

4 အမြန်နှုန်း 2 မျိုးပါ ရွေ့လျားသွားလာရေး ခလုတ်

ဒိုဇာလီဗာပေါ်တွင် လွယ်ကူသောလုပ်ငန်းဆောင်ရွက်မှုနှင့် ထိန်းချုပ်နိုင်ခြင်းတို့အတွက်
အမြန်နှုန်း 2 မျိုးပါ ရွေ့လျားသွားလာရေး ခလုတ်နှင့် အဆင့်မြင့်ပြီး အသုံးပြုရလွယ်ကူသည့်
ရွေ့လျားသွားလာရေးပြောင်းလဲမှု ခလုတ်များကို တပ်ဆင်ထားသည်။

5 ခါးပိုင်းအမှီပြုပစ္စည်းများ

သင်၏ အနစ်သက်ဆုံးအနေအထားရရှိရန် ခါးပိုင်းအမှီပြုပစ္စည်းများအား စိတ်ကြိုက်ချိန်ညှိပါ။
သို့မဟုတ် ၎င်းတို့အား ဖယ်ရှားပါ။
အလုပ်၏ စွမ်းရည်ပြည့်ဝမှုကို တိုးမြင့်စေရန်အတွက် ၎င်းတို့သည် လက်မောင်းလှုပ်ရှားမှုနှင့်
မောင်းနှင်သူ၏ ပင်ပန်းနွမ်းနယ်မှုကို လျော့ကျစေသည်။

ဘေးကင်းလုံခြုံမှု

KX91-3S2 ၏ အသေးစိတ်အစိတ်အပိုင်းတိုင်းကို ဘေးကင်းလုံခြုံမှုရှိစေရန် ဒီဇိုင်းပြုလုပ်ထားသည်။ အင်ဂျင်စတင်မှု လော့ခ်အောက် စနစ်သည် ဘေးကင်းလုံခြုံရေးလီဗာများ နိမ့်ချထားသည့်အခါတွင် အင်ဂျင်စက်စတင်နိုးခြင်းအား တားဆီးကာကွယ်ပေးသည်။
အင်ဂျင်စတင်မှု လော့ခ်အောက် စနစ်သည် စက်ပေါ်သို့တက်ရောက်သည့်အခါဖြစ်စေ စက်မှဆင်းသည့်အခါဖြစ်စေ မျှော်လင့်မထားသည့် မြေတူးဖော်စက် နှင့် တပ်ဆင်ထားမှုတို့၏ လှုပ်ရှားမှုအား တားဆီးကာကွယ်ရာတွင် အထောက်အကူပြုသည်။

◉ အက်ကျူမျူလိတ်တာ

အက်ကျူမျူလိတ်တာသည် စက်ရှိတပ်ဆင်ထားသည့်အစိတ်အပိုင်းများ ပိုမိုဘေးကင်းပြီး စွမ်းရည်ပြည့်ဝစွာဖြင့် အစားထိုးလဲလှယ်ခြင်းကို ပြုလုပ်ပေးသည်။ သော့အား "ဖွင့်" အနေအထားသို့ လှည့်ခြင်းက အရံဟိုက်ဒြောလစ်ပိုက်အတွင်းရှိ ကြွင်းကျန်နေသည့် ဖိအားကို ရှင်းလင်းပေးသည်။
အကယ်၍ စက်၏အရှေ့ပိုင်း တပ်ဆင်ထားမှုအား မြှင့်တင်ထားစဉ်တွင် အင်ဂျင်အား မတော်တဆပိတ်မိလျှင် သော့အား "ဖွင့်" အနေအထားသို့ လှည့်ခြင်းက ၎င်းကို ဘေးကင်းစွာဖြင့် နိမ့်ချမှုပြုလုပ်နိုင်စေလိမ့်မည်။

◉ ပိုမိုသာလွန်သည့် တည်ငြိမ်မှုနှင့် မတင်နိုင်စွမ်း

ထူးခြားဆန်းသစ်သည့် တန်ပြန်ထိန်းညှိခြင်း နည်းပညာသည် အဆင့်မြင့်မားသော မြေတူးဖော်စက်၏ တည်ငြိမ်မှုကို အထောက်အကူဖြစ်စေသည်။
ဟိုက်ဒြောလစ်တပ်ဆင်မှုအစိတ်အပိုင်းများနှင့် ဘေးဘက်သို့ လုပ်ငန်းလုပ်ခြင်း သို့မဟုတ် လေးလံသောဂန်များမတင်ခြင်းတို့တွင် ရှည်လျားသော လိမ့်ချသည့်အကွာအဝေး၊ ပို၍နိမ့်သောဆွဲအားသက်ရောက်ရာဗဟိုချက်နှင့် အောက်ခံဖလန်းပြားနှစ်ထပ်ပါဝင်သည့် ချိန်းပြားဆက်ရိုလာများက ဘေးကင်းပြီး ထိရောက်သော စွမ်းဆောင်မှုကို ပေးပို့ရန် ပေါင်းစည်းကြသည်။

◉ ROPS/OPG (ထိပ်တန်း၊ အဆင့် I) ပေါင်းမိုးနှင့် စက်မောင်းခန်း

ROPS/OPG (ထိပ်တန်း၊ အဆင့် I) ပေါင်းမိုးနှင့် စက်မောင်းခန်းသည် မတော်တဆ တိမ်းမှောက်ခြင်းများ နှင့် အရာဝတ္ထုများ ပြုတ်ကျခြင်းတို့မှ ပြည့်စုံသော ကာကွယ်မှုကို ပေးသည်။
ROPS နှင့် OPG (ထိပ်တန်း၊ လယ်ဗယ် I) နှစ်ခုလုံးသည် အသုံးပြုနိုင်ဖွယ်ရှိသော ISO၊ SAE နှင့် OSHA စံသတ်မှတ်မှုများအား ဖြည့်ဆည်းပေးပြီး အလုပ်အပေါ် ဘေးကင်းမှုနှင့် လုံခြုံမှုတို့အား အသာလွန်ဆုံးအဆင့်ရရှိစေရန် သေချာစေသည်။

◉ ရွေ့လျားသွားလာရေး အထိန်းဘရိတ်

ရွေ့လျားသွားလာရေး အထိန်းဘရိတ်သည် မလိုလားအပ်သော လှုပ်ရှားမှုကို တားဆီးရန် ချိန်းပြားများကို လော့ခ်ခတ်သည်။ ဤသို့ဖြစ်ခြင်းသည် ချိန်းပြားများ၏ ကျောဘက်တွင်ထားရှိသည့် မြေတူးဖော်စက်အား သယ်ယူပို့ဆောင်ရာတွင်ဖြစ်စေ ဆင်ခြေလျှောနေရာများ၌ ရပ်နားထားသည့်အခါတွင်ဖြစ်စေ စိတ်ချလုံခြုံမှုရှိစေသည်။

◉ ဆုံလည် ထိမ်းသိမ်းရေး ဘရိတ်

ဆုံလည် ထိမ်းသိမ်းရေး ဘရိတ်သည် ၎င်း၏လတ်တလောအနေအထားရှိ ဆုံလည်လုပ်ဆောင်ချက်အား အလိုအလျောက်လော့ခ်ခတ်သည်။ ဤသို့ လုပ်ဆောင်ချက်က စက်၏ မတော်တဆရွေ့လျားမှုကို တားဆီးပေးသည်။
ဆင်ခြေလျှောနေရာများပေါ်တွင် လုပ်ငန်းလုပ်ကိုင်နေစဉ် သို့မဟုတ် မြေတူးဖော်စက်အား လုပ်ငန်းခွင်နှစ်ခုအကြား ဆွဲငင်နေစဉ် ဤသို့ လုပ်ဆောင်ချက်က တသီးတသန့် အသုံးဝင်သည်။

လွယ်ကူသည့်ပြုပြင်ထိန်းသိမ်းမှု

KX91-3S2 သည် ပြုပြင်ထိန်းသိမ်းမှုပြုလုပ်ရန် လွန်စွာလွယ်ကူသည်။ ဘေးဘက်နှင့် နောက်ဘက် ကာဗာများအား ကျယ်ပြန့်စွာဖွင့်နိုင်ပြီး အဓိကအစိတ်အပိုင်းများအား ဗဟိုနေရာတွင် တည်ထားကာ အင်ဂျင်၊ ဆီတိုင်ကီ၊ ရေဖယ်ထုတ်ရေးအစိတ်အပိုင်း၊ ရေဒီယေတာ၊ အအေးပေးရီဆာဗွိုင်ယာ၊ လေစစ်ဇကာ၊ ထိန်းချုပ်ရေး ဗားလ်နှင့် ဟိုက်ဒြောလစ်တိုင်ကီတို့ အပါအဝင်ဖြစ်သည့် အရေးကြီးဧရိယာများအားလုံးကို သင့်အား လွယ်ကူလျင်မြန်စွာ အသုံးပြုခွင့်ရရှိစေပါသည်။

◉ တတိယမြောက်လိုင်းတန်း ဟိုက်ဒြောလစ် ပြန်လည်တွန်းကန်မှု

လမ်းကြောင်းတစ်ခုတည်းပါ ဟိုက်ဒြောလစ် တပ်ဆင်မှုအစိတ်အပိုင်းများနှင့် လုပ်ကိုင်ဆောင်ရွက်ရာတွင် ဘရိတ်ကာ သို့မဟုတ် ဘရော့ရှ် ကတ်တာ ကဲ့သို့သော စံပြု တတိယမြောက် ဟိုက်ဒြောလစ်ပြန်လည်တွန်းကန်မှု စနစ်သည် ဆီကို ထိမ်းချုပ်ရေးဗားလ်များအား မဖြတ်သန်းရတော့ဘဲ တိုင်ကီထဲသို့ တိုက်ရိုက်စီးဆင်းစေသည်။
၎င်းသည် ဆီညစ်ညမ်းမှုကို နည်းပါးစေပြီး အနောက်ဘက်ဖိအားကို လျှော့ချပေးကာ ဆီစီးဆင်းသည့်အကျိုးရှိမှုကို ပိုမိုကောင်းမွန်စေပါသည်။

◉ အစိတ်အပိုင်းနှစ်ခုပါရှိသည့် ပိုက်ဒီဇိုင်း

ဒိုဇာအတွက် အစိတ်အပိုင်းနှစ်ခုပါရှိသည့် ပိုက် ဆက်သွယ်မှုများနှင့် ဘွန်းမောင်းတံဆလင်ဒါ ပိုက်များသည် ပိုက်များလဲလှယ်ခြင်းကို ရိုးရှင်းစေပြီး ချို့ယွင်းနေသည့်အချိန်ကို လျော့ကျစေသည်။

◉ ဗဟိုပြု ဆုံလည် ဘယ်ယာရင်အား ချောဆီထိုးခြင်း

ဆုံလည်ဘယ်ယာရင် ဂီယာအသွားများနှင့် လွှဲယမ်းသည့် ဆလင်ဒါပင်တို့အတွက် အမဲဆီထိုးသွင်းရာအပေါက်များအား လွယ်ကူချောမွေ့စွာအသုံးပြုနိုင်ရေးအတွက် ကိုယ်ထည်၏ရှေ့ပိုင်းတွင် အုပ်စုဖွဲ့ထားသည်။

ကူဘိုတာ
စစ်မှန်သည့်အစိတ်အပိုင်းများ

အများဆုံး
လုပ်ဆောင်နိုင်စွမ်း၊
ကြာရှည်ခံနိုင်စွမ်းနှင့်
ဘေးကင်းလုံခြုံမှုအတွက်

◉ ကာကွယ်မှုပြုလုပ်ထားသော ဆလင်ဒါပိုက်များ

ဂေါ်၏ ဆလင်ဒါပုံပိုက်များအား မောင်းတံအတွင်း ထားရှိသည်။
ထို့ပြင် ဘွန်းမောင်းတံဆလင်ဒါပုံပိုက်များအား ဘွန်းမောင်းတံ၏အောက်ခြေတွင် သွယ်တန်းတပ်ဆင်ထားသည်။

◉ ရှေ့ပိုင်း ဘွတ်ပင်ချောင်းများ

ရှေ့ပိုင်းတပ်ဆင်မှုအစိတ်အပိုင်းအပေါ်ရှိ မကျိုင်တည်ရှိရာအမှတ်များနှင့် လွှဲယမ်းသည့် ဂေါ်အပေါ်ရှိ ဆက်သွယ်ရေးအမှတ်များအားလုံးပေါ်တွင် ဘွတ်တပ်ဆင်ခြင်းများအား မိတ်ဆက်ခဲ့ပြီးဖြစ်ပါသည်။

◉ အနောက်ဘက် ထောင့်စွန်းပိုင်း အကာအကွယ်ပြုအစိတ်အပိုင်းများ

အနောက်ဘက် ထောင့်စွန်းတစ်ခုစီရှိ စွမ်းဆောင်ရည်မြင့် အကာအကွယ်ပြုအစိတ်အပိုင်းနှစ်ခုသည် မလူးမလွန့်သာသော နေရာများအတွင်း လုပ်ငန်းလုပ်ကိုင်စဉ် အင်ဂျင်၏ အပေါ်ဘက်နှင့်ဘေးဘက်ရှိ ကာဗာများ ပျက်စီးခြင်းမှ ကာကွယ်သည်။

သတ်မှတ်ချက်များ

မော်ဒယ်			KX91-3
ဂေါ်ဆံ့သည့် ပမာဏ		m^3	0.10
စံပြုထားသည့် ဂေါ်အကျယ်		mm	470
စက်အလေးချိန်		kg	3150
ဆောင်ရွက်သည့်အလေးချိန် (စက်မောင်းသူ၏ ကိုယ်အလေးချိန်အပါအဝင် - 75kg)		kg	3225
အတိုင်းအတာများ (သယ်ယူပို့ဆောင်သည့်အခြေအနေတွင်)	အလုံးစုံအရှည်	mm	4795
	အလုံးစုံအမြင့်	mm	2440
	အလုံးစုံအကျယ်	mm	1550
	အနည်းဆုံး မြေပြင်မှ စက်၏ဝမ်းဗိုက် အကွာအဝေး	mm	295
အင်ဂျင်	မော်ဒယ်		Kubota D1703-M-BH-TH1
	စုစုပေါင်း နေရာပြောင်းရွှေ့မှု	cc	1647
	သတ်မှတ်ထားသည့်လုပ်အား (အသားတင် SAE J1995)	kW (HP) / rpm	22.1(29.6) / 2250
အလုပ်လုပ်သည့်နှုန်း	အများဆုံး တူးသည့်အမြင့်	mm	4935
	အများဆုံး စွန့်ပစ်သည့်အမြင့်	mm	3530
	အများဆုံး တူးသည့်အနက်	mm	3180
	အများဆုံး ဒေါင်လိုက်နံရံတူးသည့်အနက်	mm	2540
	အများဆုံး တူးသည့်အချင်းဝက်	mm	5245
	လက်တံလွှဲရမ်းမှု (ဘယ်/ ညာ)	ဒီဂရီ	80 / 50
	အနည်းဆုံး ကွေ့လှည့်နိုင်သည့် အချင်းဝက်	mm	1900
	အနည်းဆုံး နောက်မြီးပိုင်း ကွေ့သည့်အချင်းဝက်	mm	1310
	အများဆုံးချိုးဖျက်နိုင်စွမ်း (ဂေါ်)	kN (kgf)	35.8(3655)
လမ်းကြောင်းအမျိုးအစား			စတီးလ်
လမ်းကြောင်း အကျယ်		mm	300
သွားလာသည့်အပိုင်း	ခရော်လာအရှည်	mm	2000
	လိုမ့်ချသည့်အကွာအဝေး	mm	1560
	သွားလာသည့်အမြန်နှုန်း (1 ခုမြောက်/2 ခုမြောက် ဂီယာ)	km / h	3.1 / 4.8
	အများဆုံး တက်နိုင်သည့်ထောင့်	ဒီဂရီ	20
လွှဲရမ်းသည့်အမြန်နှုန်း		rpm	9
ဓားသွား	အကျယ်	mm	1550
	အမြင့်	mm	335
	မြေပြင်အထက်မှ အများဆုံး ပင့်မမှု/ မြေပြင်အောက်သို့ အများဆုံး ပစ်ချမှု	mm	370 / 370
ဟိုက်ဒရောလစ်ပန့်ပ်အမျိုးအစား			ပြောင်းလဲနိုင်သည့်ပန့်ပ် × 2 + ဂီယာပန့်ပ် × 1
ဆုံလည့်မော်တာအမျိုးအစား			ဟိုက်ဒရောလစ်ပစ္စတင်မော်တာ
သွားလာသည့်မော်တာအမျိုးအစား			ဟိုက်ဒရောလစ်ပစ္စတင်မော်တာ - 2F
လောင်စာဆီ တိုင်ကီဆံ့သည့် ပမာဏ		L	50

● ဤကတ်တလောက်ရှိ သတ်မှတ်ချက်များမှာ ကြိုတင်အသိပေးခြင်းမရှိဘဲ ပြောင်းလဲနိုင်ပါသည်။

KX91-3 ၏ အလုပ်လုပ်နိုင်စွမ်း

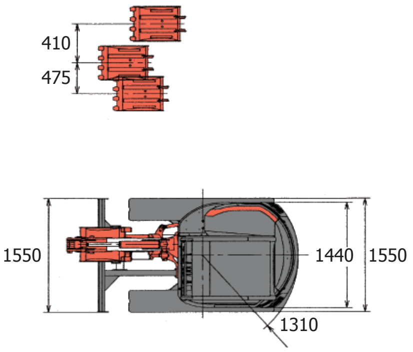

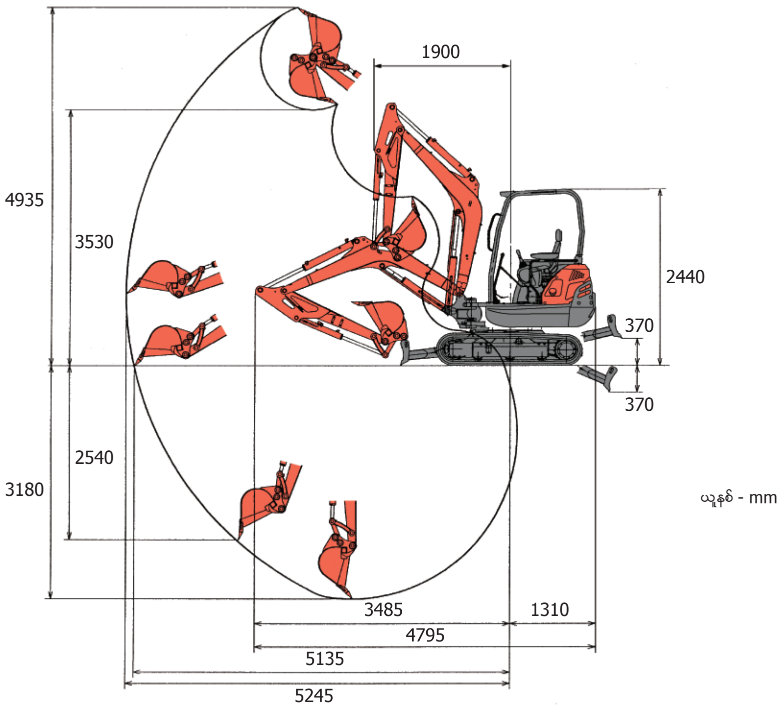

ကူဘိုတာမြန်မာကုမ္ပဏီလီမိတက်

အကွက်နံပါတ် C27၊ ဖုန် A၊ သီလဝါအထူးစီးပွားရေးဇုန်၊ ရန်ကုန်တိုင်းဒေသကြီး၊ မြန်မာနိုင်ငံ။

တယ်လီဖုန်း 097-7771-9999